# 藤岡文化会館 看板・案内板サイズ

## 1. 横看板・懸垂幕

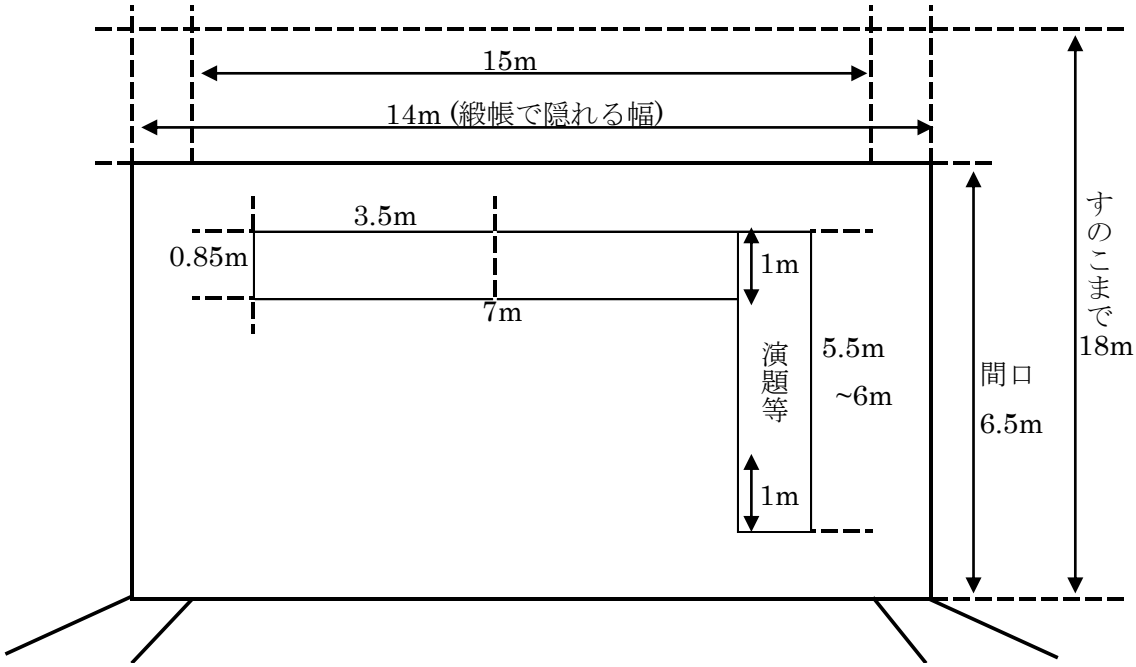


※上図は当館が有する既成の看板に貼って使用する場合のサイズです。
　吊看板を持ち込む場合は、こちらのサイズを目安にしてください。
※懸垂幕は上下 1m 程度空け、3.5m～4mくらいに演題等を書くのを推奨いたします。

## 2. 館外用立看板

※枠のみの貸し出し

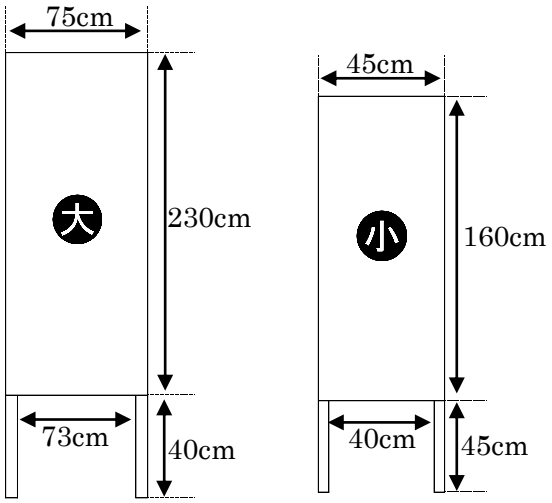


## 3. 館内用案内板
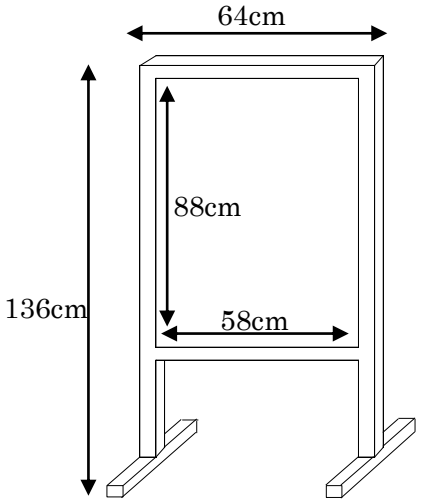
表面はホワイトボード、裏面は画びょうが使えます。